MS Bench SCI 1

品番: 3302382

説明

SCIEX専用に開発されたMSベンチSCIシリーズは、一体型ガス生成または粗引きポンプ用のノイズ軽減エンクロージャのいずれかを備えたモジュール式ワークステーションを提供します。MS Bench SCIは、SCIEX *の最新および最新の質量分析計で使用するために特別に設計されています。MS SCIベンチの2つのバリアントが利用可能で、どちらもフォームファクター、外観、作業面が同じです。MSベンチ(G)SCI 1は自己完結型ガスジェネレーターを特徴としており、満たすように構成されたフローと圧力でソースと排気ガスに窒素(Curtain Gas™)とクリーンで乾燥したオイルフリーエアの両方の信頼性とコスト効率の高いソースを提供しますSCIEX機器の要件(IVD医療機器を除く)。もう1つのバリエーションであるMSベンチSCIには、ガスジェネレーターがなく、ベンチの下にコンパートメントがあり、最大2つのMS粗引きポンプを収容できます。

Generator Details

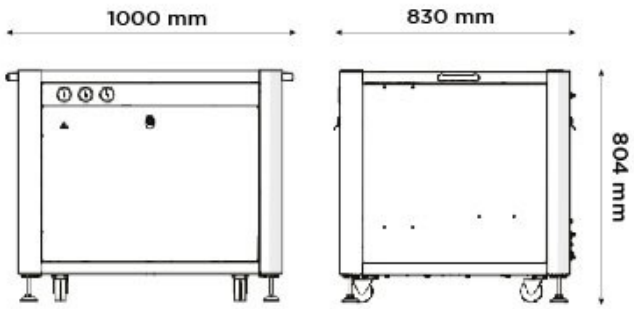

主な機能

- SCIEX専用に設計されており、すべてのSCIEX LC-MS機器にモジュール式ベンチソリューションを提供します*
- 真空ポンプを収容するのに適したノイズ軽減コンパートメント(ジェネレーター以外のバリエーションのみ)
- 「Genius Inside」:真のプラグ&ガスを発生させる(MSベンチ(G)SCI 1のみ)
- 外部の圧縮空気源は必要ありません。
- ノイズ&計装ベンチCSA / FCC / CE準拠としての使用に適した振動減衰
- 耐薬品性フェノール樹脂ワークトップ
- 既存のラボベンチシステムでシームレスに設置できる自動水平キャスターホイール

**新しい5500+を含む、SCIEXの現在および最新のすべてのMSに適していますが、IVD医療機器機器は除きます。床置き型のトリプルTOFは、MSベンチSCIの真空ポンプを収容できます。*

技術仕様	MS Bench SCI 1
最大ガス流量:	VariableL/min
消費電力:	200VA
電圧:	100 - 240v ±10%
周波数:	50/60 Hz
電流:	2 Amps
熱出力:	784 BTU/hr
動作時の最高温度:	30°C / 86°F
騒音レベル:	54 (dB)
認証:	CE, FCC, CSA
大きさ (高さ×幅×奥行き) ミリメートル	804 x 1000 x 830 mm
大きさ (高さ×幅×奥行き) インチ	31.7 x 39.4 x 32.7 inches
装置の重量	103kg / 226.6lbs
最大重量	272kg / 598.4lbs

[PEAK Protected]™

Peak Scientific gas generators define the benchmark in reliability, convenience and performance in laboratories around the world, and come backed with a 12 month warranty. Beyond this period however you can ensure that your investment continues to be **[Protected]** by our comprehensive generator care cover.

Our world-class aftercare support packages deliver a program of scheduled preventative maintenance whilst giving you the reassurance of instant access to worldwide technical support and priority on-site response in the untimely event of a breakdown.

- For ordering parts visit: www.peakscientific.com/ordering/
- For service plans visit: www.peakscientific.com/service/service-plans/

Peak Scientific UK
Tel: +44 (0)141 812 8100
Fax: +44 (0)141 812 8200

Peak Scientific North America
Tel: +1-800-767-6532
Fax: +1-978-608-9503

Peak Scientific China
Tel: +86 21 5079 1190
Fax: +86 21 5079 1191
For a full list of our worldwide office locations, please visit:
Web: www.peakscientific.com
Email: discover@peakscientific.com

Peak Scientific's Quality Management System conforms to: ISO:9001

UKAS MANAGEMENT SYSTEMS 0003

Copyright © Peak Scientific Instruments Ltd 2023 - MS Bench SCI 1 - Datasheet - ja-jp - 18/05/2023